Przekrój 13
km 0+994,11

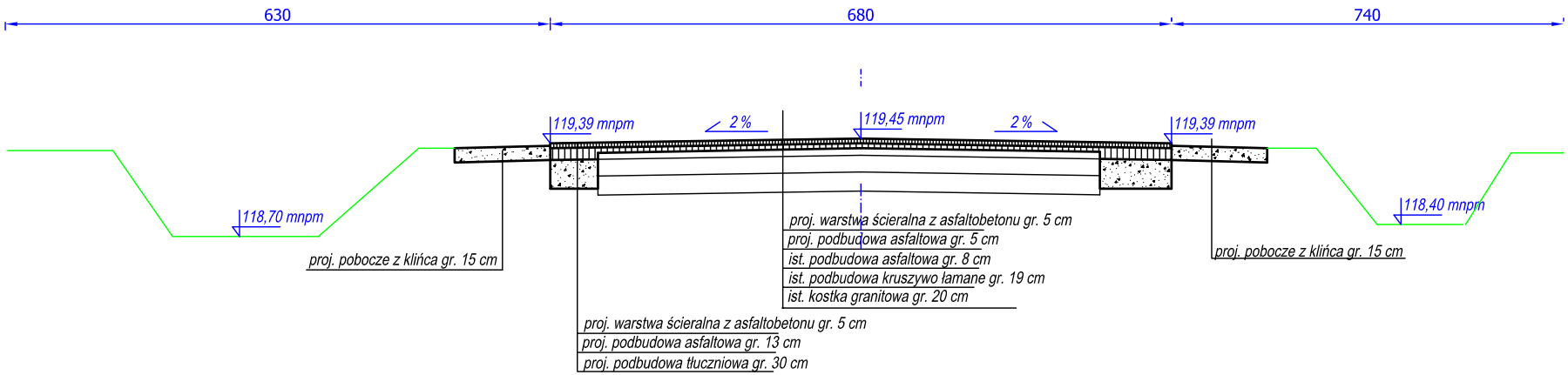

Przekrój 14
km 1+084,55

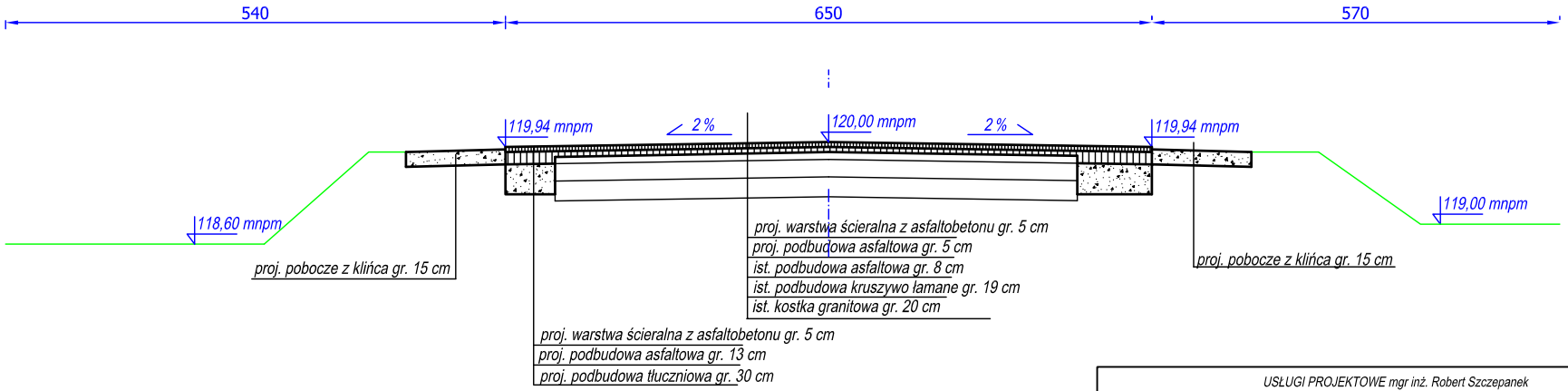

USŁUGI PROJEKTOWE mgr inż. Robert Szczepanek 58-100 Świdnica ul. Serbska 25 tel./fax. 074 851 34 79				
Inwestycja: Modernizacja drogi powiatowej nr 2075 D oraz 2079D.				
Zadanie: Modernizacja drogi powaitowej nr 2075 D relacji Środa Śląska - Ciechów - etap III.				
Tytuł rysunku: Przekroje poprzeczne drogi.			skala 1:50	
projektant	specjalność	nr uprawnień	data	podpis
mgr inż. Robert Szczepanek	bud. - konst.	18/02/DUW	05.2007	
Inwestor: Powiat Średzki 55-300 Środa Śl. ul. Wrocławska 2		arkusz 7	nr rysunku 3	